

## MINI A

| | |
|---|---|
| Código artículo | 86.D104.7223.02 |
| Tipo de producto | Indoor |
| Categoría | Downlights |
| Familia | MINI |
| Subfamilia | MINI A |
| Pictograms | CRI 90 · CE · Driver INCL. · On Off · DALI · IP 20 |

| Dimensions | |
|---|---|
| Product dimensions (mm) | ø60*H136.5mm |

| Producto | |
|---|---|
| Potencia real (W) | 15 |
| Flujo luminoso real (lm) | 1427.4 |
| Eficacia luminosa (lm/W) | 95.16 |
| Ángulo de apertura | 24 |
| Tiempo de vida | 50000 h L80B10 |
| IP | 20 |
| Equipo | DALI |
| Temperatura de color (K) | 2700 |
| Consistencia de color (SDCM) | SDCM3 |
| CRI | 90 |

### Esquema

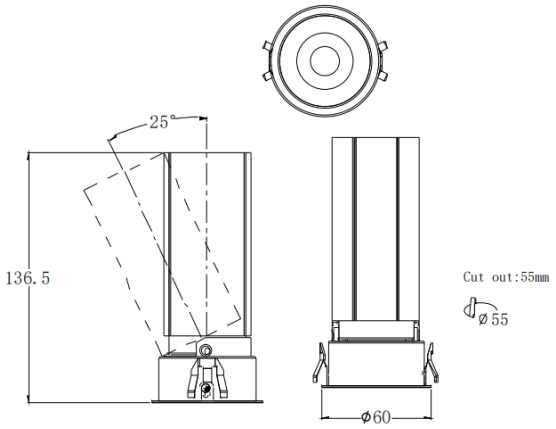


### Curva fotométrica

